Manual de usuario y descripción técnica

Praktika

Versión 2

Cama mecánica de múltiples posiciones para hospitales

D9U001F20-0105
Versión: 04
Fecha de impresión: 2020-08

Productor:
LINET spol. s r. o.
Želevčice 5
274 01 Slaný
República Checa

Tel.: +420 312 576 111
Fax: +420 312 522 668
Correo electrónico: info@linet.cz
http://www.linet.cz

Praktika
Versión 2
Cama mecánica de múltiples posiciones para hospitales

Autor: LINET, s.r.o.
Enlaces relacionados: www.linet.cz

D9U001F20-0105
Versión: 04
Fecha de impresión: 2020-08

Copyright © LINET, s.r.o., 2020
Traducción © LINET, 2020

Todos los derechos reservados. Todos los nombres y las marcas comerciales son propiedad de sus respectivos titulares. El fabricante se reserva el derecho a modificar el contenido del presente manual en lo relativo a las normativas técnicas del producto. Por este motivo, el contenido del manual puede presentar diferencias con respecto al producto real.

Índice

1 Símbolos 5
1.1 Notas de advertencia 5
1.2 Otros símbolos 5
1.3 Símbolos en el embalaje 6
1.4 Símbolos y etiquetas en el producto 6
1.5 Etiqueta de número de serie 7
1.6 Definiciones 8
1.7 Abreviaturas 8

2 Seguridad y peligros 9
2.1 Instrucciones de seguridad 11
2.2 Condiciones de uso 11

3 Estándares y normativas 12

4 Uso previsto 12
4.1 Usuarios 12
4.2 Contraindicaciones 12
4.3 Operador 13

5 Uso incorrecto 13

6 Ámbito de la entrega y variantes de la cama 14
6.1 Ámbito de la entrega 14
6.2 Variantes de la cama 14
6.3 Piezas de contacto con el paciente tipo B 14

7 Instalación 15
7.1 Transporte 15
7.2 Instalación 15
7.3 Funcionamiento inicial 15

8 Montaje 16
8.1 Plataforma del colchón 16
8.2 Extremos de la cama 17

9 Descripción de la cama 19
9.1 Cama Praktika 2 con barandillas de plástico divididas 19

10 Manipulación: ajuste de la posición de la cama 20
10.1 Posiciones de las palancas 20
10.2 Manipulación de las palancas 21
10.3 Ajuste de la posición de la cama 21
10.4 Bajada rápida del respaldo en situaciones críticas (RCP) 27

11 Manipulación de las barandillas 28
11.1 Barandillas continuas abatibles controladas desde la parte inferior 28
11.2 Barandillas de plástico divididas 29

12 Manipulación: control de las ruedas y transporte de la cama 30
12.1 Ruedas con sistema de frenado individual 30
12.2 Ruedas con sistema de frenado central 30
12.3 Ruedas con sistema de frenado centralizado con ruedas con sistema de frenado individual 31

13 Accesorios 31
13.1 Colchón 31
13.2 Casquillos para accesorios 32
13.3 Barra de accesorios 32
13.4 Incorporador 33

13.5 Portasueros 34
13.7 Protector®....35
13.8 Extender para las barandillas continuas abatibles 36

14 Limpieza y desinfección 37
14.1 Instrucciones de seguridad para la limpieza y desinfección de la cama....38
14.2 Instrucciones generales de limpieza y desinfección 39
14.3 Elección de detergentes y desinfectantes 40

15 Mantenimiento 41
15.1 Mantenimiento periódico 41
15.2 Piezas de repuesto....41
15.3 Comprobaciones técnicas de seguridad 41

16 Solución de problemas 42

17 Garantía....42

18 Eliminación 43
18.1 Protección del medio ambiente 43
18.2 Eliminación 43

19 Especificaciones técnicas 44
19.1 Especificaciones mecánicas....44

1 Símbolos

1.1 Notas de advertencia

1.1.1 Tipos de notas de advertencia

Las notas de advertencia se diferencian según el tipo de peligro utilizando las siguientes palabras clave:

- **Precaución:** riesgo de que se produzcan daños materiales.
- **Advertencia:** riesgo de que se produzcan lesiones físicas.
- **Peligro:** riesgo de que se produzcan lesiones mortales.

1.1.2 Estructura de las notas de advertencia

⚠ PALABRAS DE ADVERTENCIA

Tipo y origen del peligro.

➲ Medidas para evitar el peligro.

1.2 Otros símbolos

1.2.1 Instrucciones

Estructura de las instrucciones:

- Realizar este paso.

Resultados, si procede.

1.2.2 Listas

Estructura de las listas con viñetas:

- Nivel 1 de la lista
  - Nivel 2 de la lista

Estructura de las listas numeradas:

a. Nivel 1 de la lista
b. Nivel 1 de la lista
   1. Nivel 2 de la lista
   2. Nivel 2 de la lista

1.3 Símbolos en el embalaje

	FRÁGIL, MANEJAR CON CUIDADO
	ESTE LADO ARRIBA
	MANTENER SECO (PROTEGER DE LA HUMEDAD)
20 PAP	SÍMBOLO DE RECICLAJE DE PAPEL
	NO USAR CARRETILLA DE CARGA
	NO APILAR DURANTE EL ALMACENAMIENTO

1.4 Símbolos y etiquetas en el producto

	LEER EL MANUAL DE USUARIO.
	ATENCIÓN.
	ADVERTENCIA SOBRE OPRESIÓN O ATRAPAMIENTO.
	PRECAUCIÓN. CONSULTAR EL MANUAL DE USUARIO PARA INFORMARSE SOBRE LOS RIESGOS AL RETIRAR LOS EXTREMOS DE LA CAMA.
	DESCRIPCIÓN DEL CONTROL DE LOS MECANISMOS DE PALANCA.
TR	POSICIÓN DE TRENDELENBURG/TRENDELENBURG INVERTIDA.
	NO COLOCAR NINGÚN OBJETO DEBAJO DE LA PLATAFORMA DEL COLCHÓN.
	UTILIZAR EL COLCHÓN RECOMENDADO POR EL FABRICANTE.
	NO COLOCAR EL INCORPORADOR EN ESTE LUGAR.
200 kg	CARGA MÁXIMA DE SEGURIDAD (SWL).
= Kg	PESO MÁXIMO DEL PACIENTE.
=xxx kg	PESO DE LA CAMA.

	APROPIADO ÚNICAMENTE PARA USO EN INTERIORES.
	PROTECCIÓN CONTRA ACCIDENTES CAUSADOS POR LA CORRIENTE ELÉCTRICA: INSTRUMENTOS DE TIPO B.
	MARCA CE DE CONFORMIDAD CON LA NORMATIVA DE LA UE.
	DESIGNACIÓN DE CAMAS DE HOSPITALES PARA ADULTOS
	SÍMBOLO DE RAEE (RECICLAR COMO RESIDUO ELECTRÓNICO, NO DESECHAR CON LOS RESIDUOS DOMÉSTICOS)
	SÍMBOLO DE RECICLAJE
	NO CONTAMINE EL MEDIO AMBIENTE
MD	PRODUCTO SANITARIO (de conformidad con el Reglamento sobre productos sanitarios)

1.5 Etiqueta de número de serie

La etiqueta de número de serie se encuentra en la estructura de la plataforma del colchón. Esta etiqueta contiene el número de modelo, el número de serie y el tipo de cama. Es necesario proporcionar estos datos al ponerse en contacto con LINET®.

Las imágenes de las etiquetas de serie siguientes se incluyen con el único propósito de explicar los símbolos y campos de las etiquetas de serie.

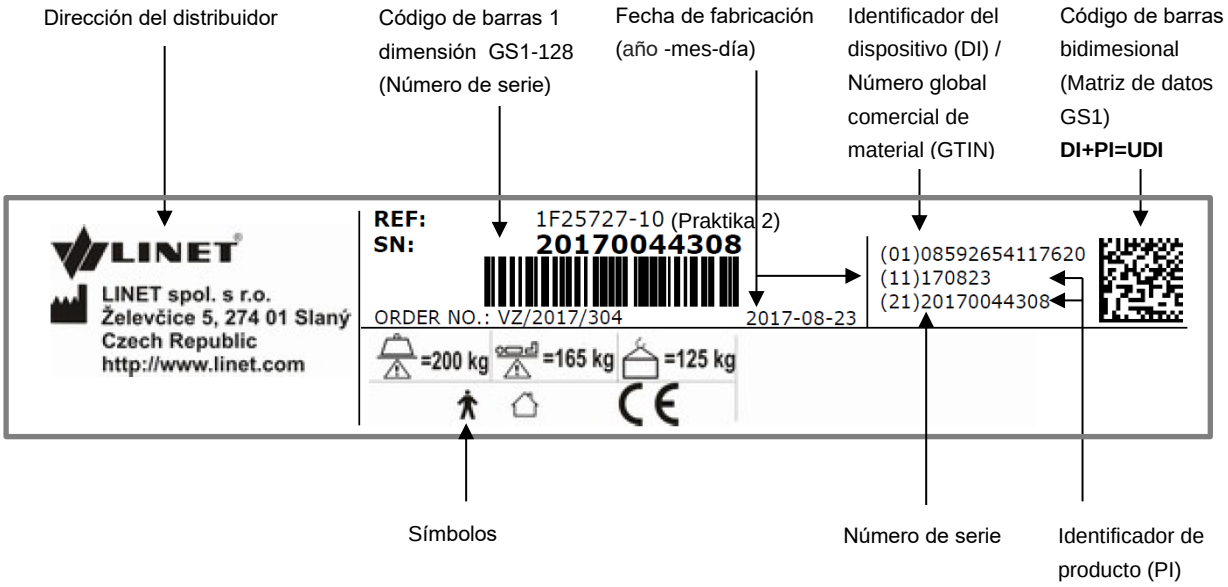

Fig. Etiqueta de número de serie (Praktika 2)

1.6 Definiciones

Configuración básica de la cama	Configuración del modelo de la lista de precios, sin incluir el colchón.
Peso de la cama	El valor depende de la configuración del producto, los accesorios o los ajustes del cliente.
Despejar la parte inferior del chasis	Despejar el espacio entre el suelo y el punto más bajo del chasis situado entre las ruedecillas, para facilitar la manipulación de accesorios bajo la cama con el freno en posición estándar.
Número de referencia	El número de referencia depende de la configuración.
Carga de funcionamiento seguro	La mayor carga permitida de la cama (paciente, colchón, accesorios y carga soportada por esos accesorios).
Altura de la barandilla lateral	Altura del travesaño superior o los bordes de las barandillas laterales (no el punto más alto de los controles de las barandillas laterales) desde la superficie del paciente.
Posición estándar de la cama	- La altura de la superficie del paciente con respecto al suelo es de 56,5 cm (plataforma de apoyo del colchón con 2 secciones) o 55,5 mm (plataforma de apoyo del colchón con 4 secciones). - La plataforma de apoyo del colchón, incluyendo las partes individuales, debe estar en posición horizontal (nivel - 0°). - Las barandillas laterales siempre están bloqueadas en la posición levantada.

1.7 Abreviaturas

CE	Producto que cumple las normativas del Espacio Económico Europeo
RCP	Reanimación cardiopulmonar
UCI	Unidad de cuidados intensivos
IV	Intravenoso
ppm	Partes por millón, millonésima (1000 ppm = 0,1%)
REF	Número de referencia (tipo de producto dependiendo de la configuración)
SN	Número de serie
CFS	Carga de funcionamiento seguro
UDI	Identificación única de dispositivos (para dispositivos médicos)

2 Seguridad y peligros

¡ADVERTENCIA!

La cama Praktika 2 debe permanecer en su posición más baja cuando el paciente no esté vigilado para reducir el riesgo de lesiones por caídas.

¡ADVERTENCIA!

Los rieles laterales del modelo Praktika 2 se deben colocar en la posición "hacia arriba" para reducir el riesgo de que el paciente resbale o ruede del colchón involuntariamente.

¡ADVERTENCIA!

Los rieles laterales y los colchones no compatibles pueden provocar riesgo de aprisionamiento.

¡ADVERTENCIA!

Al pasar cables desde otro equipamiento en la cama Praktika 2, evite pinzarlos entre piezas de la cama Praktika 2.

¡ADVERTENCIA!

La cama Praktika 2 no se debe utilizar con elevadores de cama y grúas.

¡ADVERTENCIA!

La cama está diseñada para adultos.
Consulte el capítulo Uso previsto.

¡ADVERTENCIA!

Los colchones no compatibles pueden ocasionar riesgos.

¡ADVERTENCIA!

Para evitar el riesgo de choque eléctrico, este equipamiento solo deberá conectarse a un suministro de alimentación con puesta a tierra de protección.

¡ADVERTENCIA!

No está permitido realizar ninguna modificación del equipamiento.

¡ADVERTENCIA!

No modifique este equipamiento sin la autorización del fabricante.

¡ADVERTENCIA!

Si se modifica este equipamiento, deberán llevarse a cabo las pruebas e inspecciones pertinentes para asegurar el uso seguro del equipamiento.

¡ADVERTENCIA!

No deberá conectarse ninguna TOMA DE CORRIENTE MÚLTIPLE o cable de extensión al SISTEMA MÉDICO ELÉCTRICO.

¡ADVERTENCIA!

Durante investigaciones o tratamientos específicos puede presentarse un riesgo significativo de interferencia recíproca con el equipamiento médico eléctrico.

¡ADVERTENCIA!

Todas las incidencias graves que se produzcan en relación con este producto deben notificarse al fabricante y a la autoridad competente del Estado miembro en el que se encuentre el usuario o el paciente.

¡ADVERTENCIA!

Este producto sanitario no está indicado para entornos enriquecidos con oxígeno.

¡ADVERTENCIA!

Este producto sanitario no está indicado para su uso con sustancias inflamables.

¡ADVERTENCIA!

Este producto sanitario no es un equipamiento médico eléctrico portátil.

¡ADVERTENCIA!

Asegúrese de no superar el ciclo de funcionamiento (2 min encendido/18 min apagado) mientras se coloca la cama.

¡ADVERTENCIA!

El paciente solo puede utilizar ciertos elementos de control si el personal del hospital determina que el estado físico y psicológico del paciente es acorde al uso de los mismos, y solo si el personal del hospital ha formado al paciente de acuerdo con las instrucciones de uso.

2.1 Instrucciones de seguridad

- Es necesario leer el manual de usuario antes de poner la cama en funcionamiento.
- Seguir las instrucciones atentamente.
- Utilizar la cama exclusivamente en su estado original.
- Si fuera necesario, comprobar el funcionamiento de la cama a diario o en cada rotación de personal.
- Asegurarse de que solo el personal formado o cualificado se encarga del funcionamiento de la cama.
- Asegurarse de que el paciente (si su estado de salud lo permite) ha sido informado sobre el funcionamiento de la cama y las instrucciones de seguridad correspondientes.
- Asegurarse de que la cama solo se mueve o se coloca sobre las superficies lisas y resistentes enumeradas en la sección "Transporte", y de que las condiciones del entorno cumplen lo descrito en el apartado "Condiciones de uso".
- Reemplazar las piezas dañadas de inmediato, usando solo repuestos originales.
- Asegurarse de que las tareas de mantenimiento e instalación son llevadas a cabo únicamente por personal cualificado que ha recibido formación por parte del fabricante.
- No añadir pesos ni cargas excesivas a la cama conforme a las especificaciones sobre la carga máxima de seguridad.
- La cama nunca debe ser utilizada por más de un paciente adulto a la vez.
- Tener cuidado de evitar lesiones o presiones al manejar las partes móviles.
- Cuando se utilicen incorporadores o portasueros, asegurarse de no dañar ningún objeto al ajustar o mover la cama.
- Asegurarse de que las ruedas están frenadas cuando la cama no se esté moviendo, independientemente de si la cama está ocupada o vacía.
- Asegurarse de que solo el personal sanitario maneja las barandillas.
- No utilizar nunca la cama en zonas con riesgo de explosión.
- Asegurarse de que las partes móviles de la cama no están bloqueadas.
- Para prevenir fallos, utilizar únicamente accesorios y colchones originales suministrados por el fabricante.
- Asegurarse de no superar la carga máxima de seguridad.
- Asegurarse de que la cama y sus componentes se modifican exclusivamente con la aprobación del fabricante.
- Cualquier incumplimiento de estas instrucciones puede causar lesiones o daños materiales.
- Asegurarse de que no existe riesgo de aplastamiento u otras lesiones en las extremidades del paciente (entre las barandillas y la plataforma del colchón, entre las partes móviles, etc.) antes de colocar la cama o plegar las barandillas.
- Asegurarse de que nadie se puede lesionar al plegar las barandillas.
- Asegurarse de que no se producirán lesiones al plegar las barandillas.
- Utilizar exclusivamente barandillas de plástico divididas o barandillas telescópicas divididas para los pacientes confusos o desorientados, o añadir el Protector a las barandillas continuas abatibles.
- Si el paciente no se encuentra bajo la supervisión del personal sanitario durante el día, es necesario ajustar la plataforma del colchón a la posición diaria recomendada (posición de Fowler) con la plataforma del colchón en la posición más baja y el respaldo en un ángulo de 30° para evitar que este pueda caerse o sufrir lesiones.
- Ajustar la altura de la cama a aproximadamente 20 cm por debajo de la altura máxima para su transporte, con objeto de facilitar el paso sobre posibles obstáculos.

2.2 Condiciones de uso

La cama no se puede utilizar ni almacenar en interiores:

- Donde exista riesgo de explosión.
- Donde haya anestésicos inflamables.

La cama está diseñada para el uso en habitaciones con fines médicos. Por ello, las instalaciones eléctricas deberán cumplir las normativas locales que establecen las condiciones necesarias para instalaciones eléctricas.

3 Estándares y normativas

La cama cumple los siguientes estándares y directivas:

- CEI 60601-1:2005 / A1:2012
- CEI 60601-1-6:2010
- CEI 60601-2-52:2009
- ISO 10993-5:2009
- ISO 10993-10:2010
- 93/42/CEE

El fabricante aplica un sistema de gestión de calidad certificado en cumplimiento de los siguientes estándares:

- ISO 9001
- ISO 14001
- ISO 13485
- MDSAP (Medical Device Single Audit Program)

4 Uso previsto

El uso previsto es la hospitalización del paciente en las unidades de cuidados agudos y de larga duración e incluye, entre otros, los aspectos siguientes:

► Ajuste de las posiciones específicas necesarias para las medidas de prevención, los procedimientos de cuidado rutinarios, los tratamientos, la movilización, la fisioterapia, las exploraciones, el sueño y la relajación. Dichas posiciones se especifican y describen con más detalle en la evaluación clínica de este producto, junto con sus posibles beneficios y resultados clínicos.

► Proporcionar al paciente un entorno seguro durante todos los procedimientos oportunos. Durante la evaluación clínica se examinan los requisitos específicos en materia de seguridad del paciente, incluida la evaluación de la relación riesgo/beneficio. El archivo de gestión de riesgos incluye los problemas de seguridad relevantes.

► Traslado interior del paciente encamado fuera de la habitación del paciente.

► Proporcionar las condiciones de trabajo adecuadas para que los cuidadores puedan llevar a cabo las tareas rutinarias y específicas durante la hospitalización del paciente.

4.1 Usuarios

► Pacientes adultos (peso≥40 kg, altura≥146 cm, IMC≥17) en las unidades de cuidados agudos y de larga duración (Entornos de aplicación 2 y 3 de conformidad con la norma IEC 60601-2-52).

► Profesionales sanitarios (personal de enfermería, médicos, personal técnico, personal de transporte, personal de limpieza).

4.2 Contraindicaciones

► El producto sanitario no está indicado para su uso en pacientes pediátricos.

► Algunas posiciones no son adecuadas para enfermedades o diagnósticos específicos (por ejemplo, lesiones de médula espinal en posición de Fowler, pacientes con presión intracraneal alta en posición Trendelenburg). Se necesita la valoración experta del personal sanitario para considerar las contraindicaciones en cada caso individual.

4.3 Operador

- ► Profesional sanitario.
- ► Paciente (en función de la evaluación individual del estado del paciente por parte del profesional sanitario, el paciente puede utilizar funciones específicas del producto).

5 Uso incorrecto

La cama Praktika 2 no es adecuada para:

- Pacientes
  - No cumple las condiciones establecidas en el capítulo "Uso correcto"
- Uso
  - Cualquiera que no esté descrito en el manual de usuario

Los esfuerzos de LINET® en los campos de la investigación, el diseño y la fabricación garantizan que sus productos son de la máxima calidad y adecuados para el uso previsto. No obstante, LINET® no se hace responsable de los daños que puedan sufrir los productos, los pacientes, el personal u otras personas como consecuencia de:

- *No seguir las instrucciones del manual, incluidas las notas de advertencia.*
- *Usar el producto para fines distintos de los especificados en la documentación facilitada por LINET® (consultar la sección Uso correcto).*

6 Ámbito de la entrega y variantes de la cama

6.1 Ámbito de la entrega

Entrega:

- La cama se entrega con los extremos, la barra del cabecero y el bastidor desmontados. Es necesario incorporar estas partes a la cama (como se explica en el apartado **Montaje de la cama desmontada**). Al recibir el producto, se debe comprobar que el envío está completo según se indica en el albarán de entrega. Informar al transportista y al proveedor de inmediato en caso de que exista cualquier deficiencia o daño, así como por escrito o indicándolo en el albarán de entrega.

6.2 Variantes de la cama

Prestaciones: Praktika 2 1F (el número de modelo se encuentra en la etiqueta del número de serie)
s = estándar
o = opcional

- Plataforma del colchón
  - Plataforma del colchón formada por piezas de acero (s)
  - Plataforma del colchón formada por piezas de plástico desmontables (s)
- Barandillas
  - Sin barandillas (s)
  - Barandillas de plástico divididas (o)
  - Barandillas continuas abatibles (o)
- Extremos de la cama
  - Extremos de la cama desmontables con piezas insertadas en color (s)
- Ruedas
  - Tente PJP de 125 mm con sistema de frenado individual (s)
  - Tente Motion de 150 mm con sistema de frenado central (o)
- Elementos de control
  - Palancas de control para configurar el respaldo, el reposapiés y la altura (s)
  - Palanca de control para configurar la posición de Trendelenburg/Trendelenburg invertida (o)
- Otros
  - Un par de soportes universales para accesorios (o)
  - Soportes Segufix (s)
  - Protector® (o)
  - Extender® (o)
  - Soporte para el incorporador (s) (cabecero)
  - Soporte para accesorios (o) (piecero)
- Colores de pintura en polvo
  - Piezas de acero recubiertas con pintura en polvo: RAL 9002 (blanco) (s)
  - Piezas de acero recubiertas con pintura en polvo: RAL 9006 (gris) (o)

6.3 Piezas de contacto con el paciente tipo B

Todos las piezas que pueden entrar en contacto con el paciente son piezas aplicadas tipo B.

Lista de piezas aplicadas tipo B:

- Barandillas
- Extremos de la cama
- Plataforma del colchón

7 Instalación

7.1 Transporte

Seguir estas instrucciones para un transporte seguro:

- Asegurarse de que las ruedas están desbloqueadas antes de mover la cama durante el proceso de carga/descarga (consultar la sección Control de las ruedas y transporte de la cama).
- Comprobar que las barandillas están levantadas y bloqueadas cuando el paciente se encuentra en la cama durante el transporte.
- Mover la cama solo sobre superficies apropiadas.

Superficies apropiadas:

- Baldosas
- Linóleo duro
- Suelos resistentes

Superficies inapropiadas:

- Suelos blandos, sin sellado o con defectos
- Suelos blandos de madera
- Suelos de piedra blandos y porosos
- Suelos de moqueta con refuerzos
- Linóleo blando
  - Asegurarse de liberar los frenos antes de mover la cama.

7.2 Instalación

Instalar la cama tal y como se indica a continuación:

- Desembalar la cama.
- Comprobar el envío (consultar la sección Ámbito de la entrega).
- Instalar el equipo y los accesorios.
- Mover la cama solo sobre superficies apropiadas (ver Transporte: superficies apropiadas).
- Asegurarse de que todos los mecanismos mecánicos necesarios están disponibles y en funcionamiento.

7.3 Funcionamiento inicial

Preparar la cama para su uso tal y como se indica a continuación:

- Comprobar el funcionamiento de las posiciones (respaldo, secciones para las piernas y para los pies, ajuste de la altura y posición de TR/ATR, en caso de estar disponibles).
- Comprobar el funcionamiento de las ruedas y sus frenos.
- Comprobar si es posible retirar los extremos de la cama.
- Comprobar el funcionamiento de las barandillas.

8 Montaje

ADVERTENCIA

Riesgo de que se produzcan lesiones al manipular la cama.

➲ Asegurarse de que la cama está desconectada de la red eléctrica antes de proceder al montaje, desmontaje y mantenimiento.

PRECAUCIÓN

Un montaje incorrecto puede ocasionar daños materiales.

➲ Solo el servicio de atención al cliente o el personal capacitado del hospital puede llevar a cabo el montaje.

8.1 Plataforma del colchón

La plataforma del colchón de la cama Praktika 2 puede estar hecha de piezas de acero fijas o, de manera opcional, de secciones de plástico desmontables.

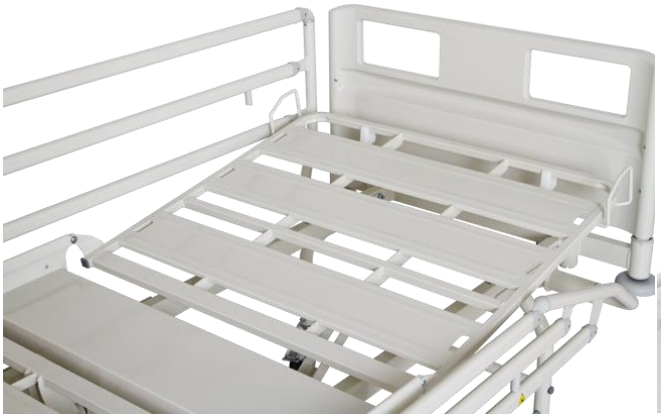

Fig. 2 Plataforma de acero del colchón

Fig. 1 Plataforma del colchón con secciones de plástico desmontables

8.2 Extremos de la cama

ADVERTENCIA

Existe el riesgo de que se produzcan lesiones al insertar los extremos de la cama.

- Al montar o desmontar los extremos de la cama, es necesario sujetarlos siempre con ambas manos por los asideros de las esquinas superiores.
- Instalar los extremos de la cama antes de su primer uso.

ADVERTENCIA

Riesgo de lesiones por una instalación incorrecta de los extremos de la cama.

- Asegurarse de que los extremos de la cama están correctamente insertados, en especial al mover la cama.
- Asegurarse de que los extremos de la cama están bloqueados, en especial al mover la cama.

ADVERTENCIA

Riesgo de que se produzcan lesiones al retirar los extremos de la cama.

- Antes de retirar los extremos de la cama, es necesario asegurarse de que las barandillas están plegadas hacia abajo y de que no hay accesorios acoplados a los extremos de la cama.
- En caso de que un paciente se encuentre tumbado en una cama con el cabecero y/o el piecero retirados, supervisar la cama en todo momento.

ADVERTENCIA

Un exceso de carga puede ocasionar daños materiales.

- Es necesario asegurarse de que nadie se sienta en los extremos de la cama.

La versión estándar de la cama está equipada con cabecero y piecero que pueden ser posicionados y asegurados en los sockets/chasquillos de las esquinas de la cama.

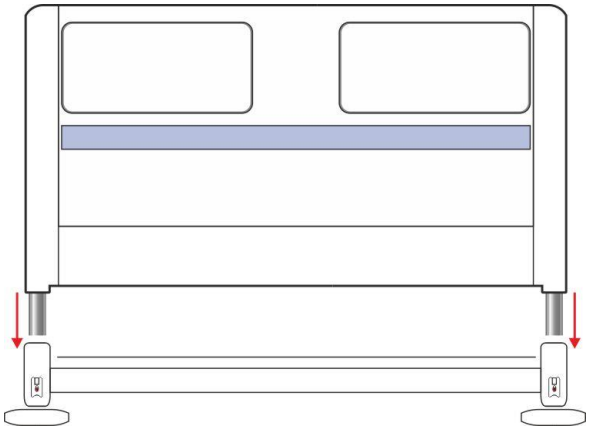

Fig. 3 Montaje del extremo de la cama los casquillos con el cierre bloqueado.

Instalar los extremos de la cama tal y como se indica a continuación:

- Insertar la cama en el casquillo siguiendo la dirección de la flecha *(Fig. 3).* La decoración debe estar orientada hacia el exterior de la cama.
- Bloquear los extremos de la cama *(Fig. 4).*

Retirar los extremos de la cama tal y como se indica a continuación:

- Desbloquear los extremos de la cama *(Fig. 4).*
- Retirar los extremos de la cama hacia arriba.

NOTA: *Es posible instalar los extremos de la cama en*

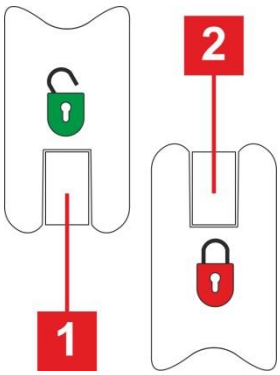

Fig. 4 Posiciones de bloqueo de los extremos de la cama

Los cierres de los extremos de la cama se encuentran en el casquillo.

1. Desbloqueado
2. Bloqueado

9 Descripción de la cama

9.1 Cama Praktika 2 con barandillas de plástico divididas

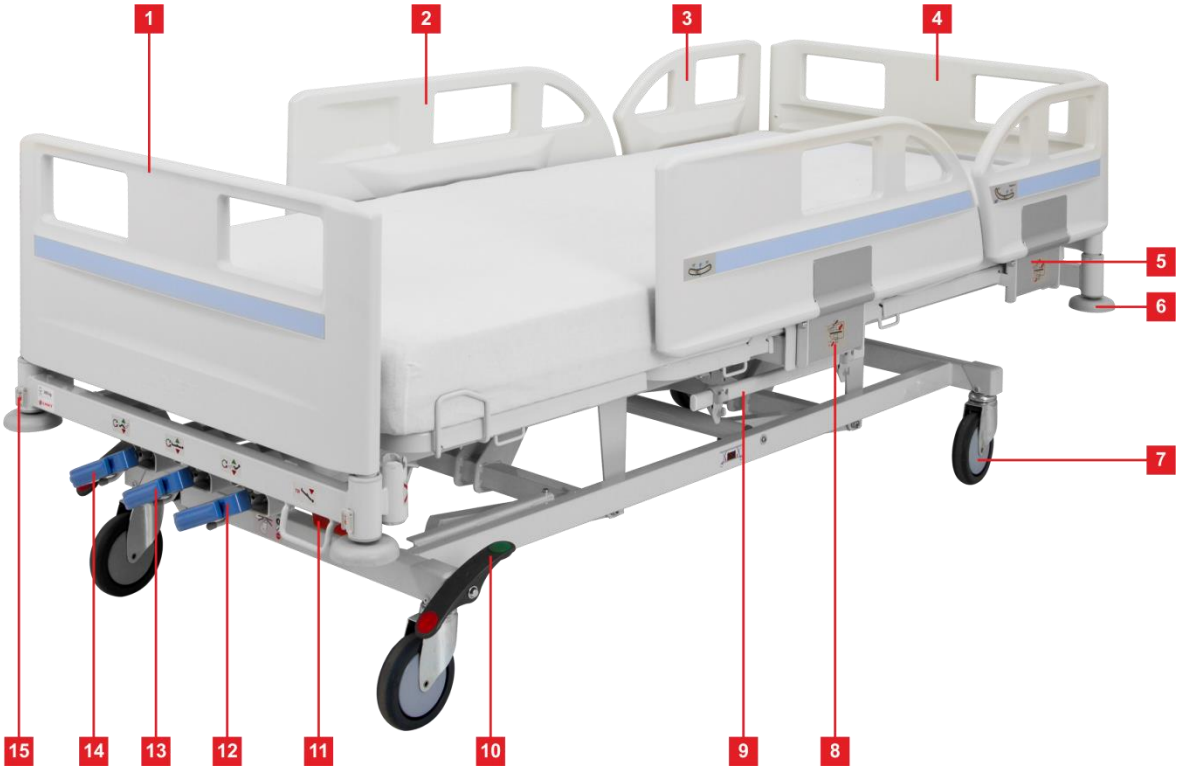

Fig. 5 Cama Praktika 2 con barandillas de plástico divididas

1. Piecero
2. Barandillas de plástico divididas centrales en la posición más elevada.
3. Barandillas de plástico divididas superiores en la posición más elevada.
4. Cabecero
5. Mecanismo de liberación de las barandillas superiores
6. Protectores, uno en cada esquina (4)
7. Rueda de 150 mm
8. Mecanismo de liberación de las barandillas centrales
9. Barra de accesorios
10. Palanca del sistema de frenado central
11. Palanca de control para la posición de Trendelenburg/Trendelenburg invertida
12. Palanca de control para ajustar el respaldo
13. Palanca de control para ajustar la altura de la cama
14. Palanca de control para ajustar la sección para las piernas
15. Bloqueo del extremo de la cama

10 Manipulación: ajuste de la posición de la cama

ADVERTENCIA

Riesgo de que se produzcan lesiones al ajustar la cama.

➲ Sujetar o retirar cualquier elemento que se encuentre encima de la cama.

La cama se controla mediante tres palancas de control que se encuentran en la barra situada bajo el piecero de la cama.

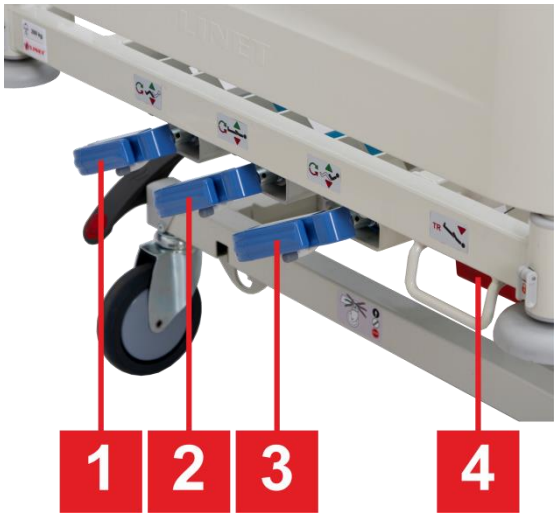

Fig. 6 Palancas de control

1. Palanca de control para ajustar la sección para las piernas
2. Palanca de control para ajustar la altura de la cama
3. Palanca de control para ajustar el respaldo
4. Palanca de control para la posición de Trendelenburg/Trendelenburg invertida

10.1 Posiciones de las palancas

ADVERTENCIA

Existe el riesgo de dañar la cama durante el transporte.

➲ Colocar siempre las dos palancas en la posición de transporte antes de transportar la cama o cuando se haya terminado de ajustarla. De lo contrario, existe el riesgo de dañar las palancas y, por consiguiente, las funciones de posicionamiento de la cama.

Fig. 8 Palanca en posición de funcionamiento (control)

Fig. 8 Palanca en posición de funcionamiento (control)

10.2 Manipulación de las palancas

PRECAUCIÓN

Existe el riesgo de dañar el mecanismo de las palancas debido a un uso incorrecto.

➲ Antes de ajustar la posición de la cama, extender siempre una sola palanca completamente.

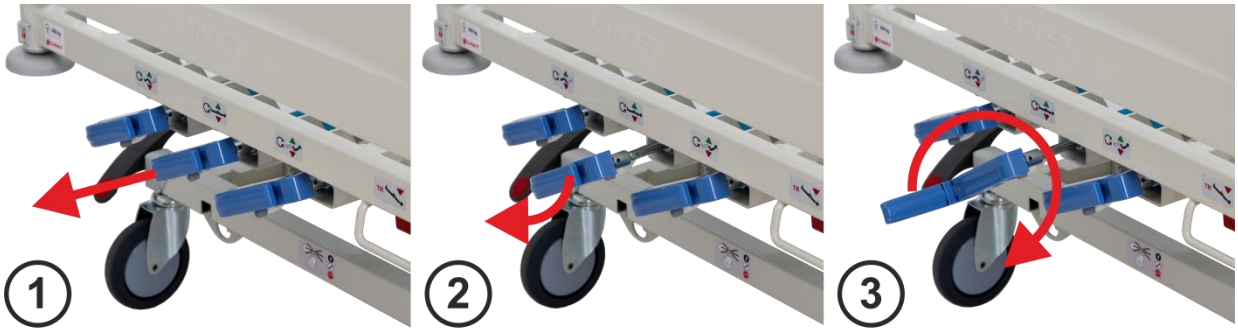

Fig. 9 Colocación de la palanca en posición de funcionamiento

Colocar la palanca en posición de funcionamiento como se indica a continuación:

- Agarrar la palanca y tirar de ella hacia afuera (**1**).
- Inclinar el mango hacia afuera (**2**).
- Rotar la palanca hacia la derecha (**3**) para subir el respaldo, la sección de las piernas o la plataforma del colchón. Rotar la palanca hacia la izquierda para bajar el respaldo, la sección de las piernas o la plataforma del colchón.

Colocar la palanca en posición de transporte como se indica a continuación:

- Para colocar la palanca en posición de transporte, realizar el proceso inverso al descrito con anterioridad (**2** y **1**).

10.3 Ajuste de la posición de la cama

ADVERTENCIA

Existe riesgo de lesiones al ajustar la cama.

➲ Asegurarse de que no quedan objetos atrapados entre las partes móviles de la cama y la plataforma del colchón.

➲ Asegurarse de que no quedan objetos atrapados entre las partes móviles de la plataforma del colchón y el bastidor.

➲ Sujetar o retirar cualquier elemento que se encuentre encima de la cama.

➲ Asegurarse de que no haya personas ni partes del cuerpo cerca de la cama o de los accesorios (p. ej. incorporadores o portasueros) cuando la plataforma del colchón esté en movimiento.

➲ Asegurarse de que no haya objetos cerca de la cama ni de los accesorios (p. ej. incorporadores o portasueros) cuando la plataforma del colchón esté en movimiento.

➲ Mantener solo una palanca en posición de funcionamiento. De lo contrario, pueden producirse colisiones entre las palancas o reducirse el movimiento de las mismas.

➲ Dejar de girar la palanca al notar que la resistencia de la misma aumenta en las últimas posiciones.

10.3.1 Ajuste del respaldo

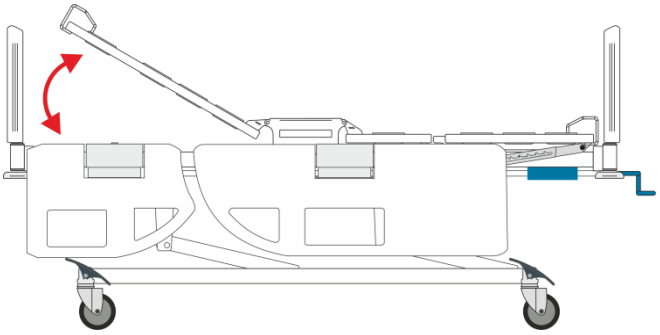

Es necesario colocar la palanca en la posición de funcionamiento (ver Manipulación de las palancas).

Fig. 10 Ajuste del respaldo

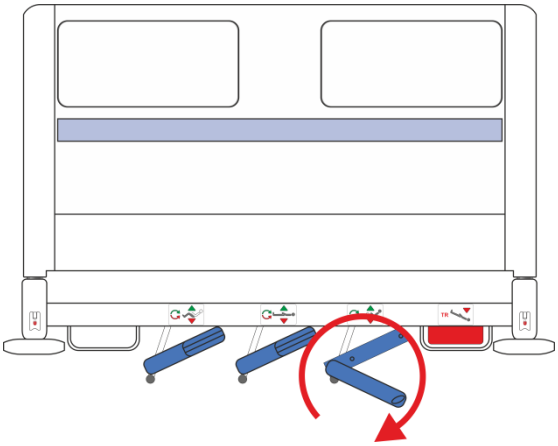

Subir el respaldo como se indica a continuación:

❖ Colocar la palanca derecha en posición de funcionamiento.

❖ Rotar la palanca en la dirección de las agujas del reloj para subir el respaldo a la posición deseada.

Fig. 11 Subir el respaldo

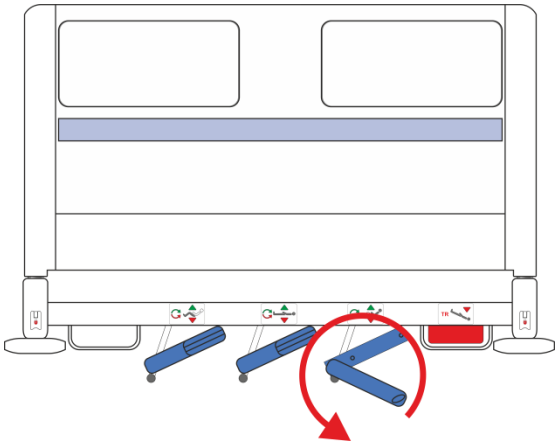

Bajar el respaldo como se indica a continuación:

❖ Colocar la palanca derecha en posición de funcionamiento.

❖ Rotar la palanca en la dirección contraria a la de las agujas del reloj para bajar el respaldo a la posición deseada.

Fig. 12 Bajar el respaldo

10.3.2 Ajuste de la sección para piernas

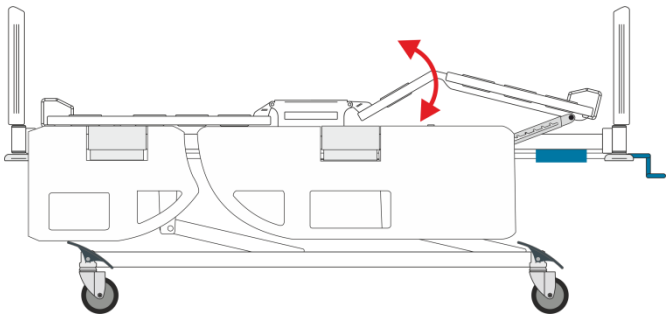

Es necesario colocar la palanca en la posición de funcionamiento (ver Manipulación de las palancas).

Fig. 13 Ajuste de la sección para las piernas

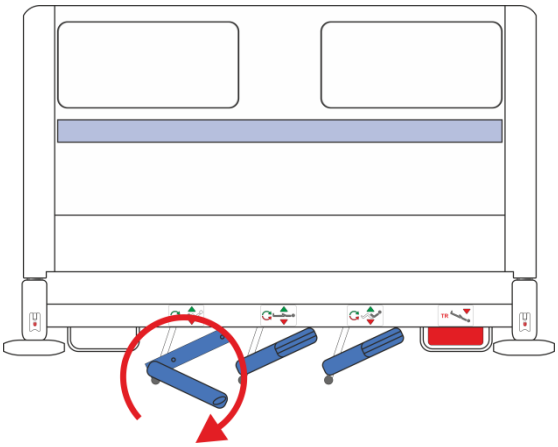

Subir la sección para las piernas como se indica a continuación:

❖ Colocar la palanca izquierda en posición de funcionamiento.

❖ Rotar la palanca en la dirección de las agujas del reloj para subir la sección de las piernas a la posición deseada.

NOTA: *La sección para los pies se coloca simultáneamente al ajustar la sección para las piernas, según la posición de la pieza de ajuste. La colocación mediante la pieza de ajuste se explica en el apartado Ajuste mecánico de la sección para los pies.*

Fig. 14 Subir la sección para las piernas

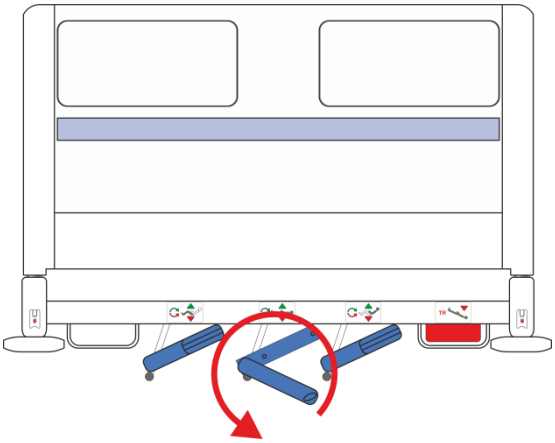

Bajar la sección para las piernas como se indica a continuación:

❖ Colocar la palanca izquierda en posición de funcionamiento.

❖ Rotar la palanca en la dirección opuesta a la de las agujas del reloj para bajar la sección de las piernas a la posición deseada.

Fig. 15 Bajar la sección para las piernas

10.3.3 Ajuste de la altura de la cama

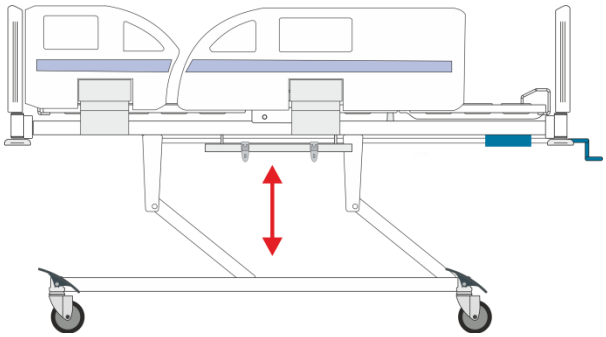

Fig. 16 Ajuste de la sección para las piernas

Es necesario colocar la palanca en la posición de funcionamiento (ver Manipulación de las palancas).

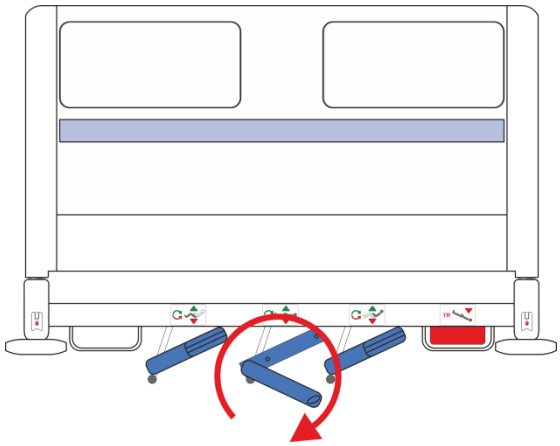

Fig. 17 Elevar la altura de la cama

Elevar la altura de la cama como se indica a continuación:

❖ Colocar la palanca izquierda en posición de funcionamiento.

❖ Rotar la palanca hacia la derecha para elevar la cama hasta la altura deseada.

NOTA: *La sección para los pies se coloca simultáneamente al ajustar la sección para las piernas, según la posición de la pieza de ajuste. La colocación mediante la pieza de ajuste se explica en el apartado Ajuste mecánico de la sección para los pies.*

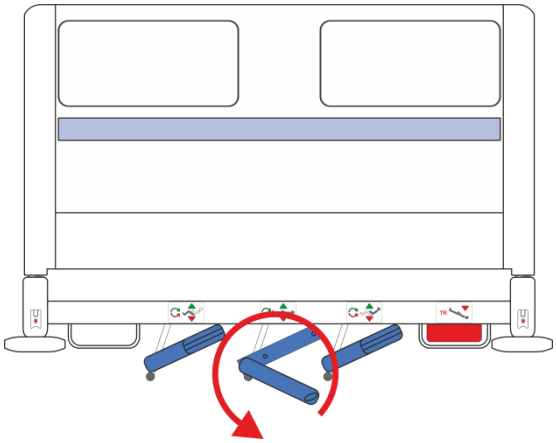

Fig. 18 Reducir la altura de la cama

Bajar la cama como se indica a continuación:

❖ Colocar la palanca izquierda en posición de funcionamiento.

❖ Rotar la palanca hacia la izquierda para bajar la altura de la cama hasta la posición deseada.

10.3.4 Ajuste mecánico de la sección para los pies

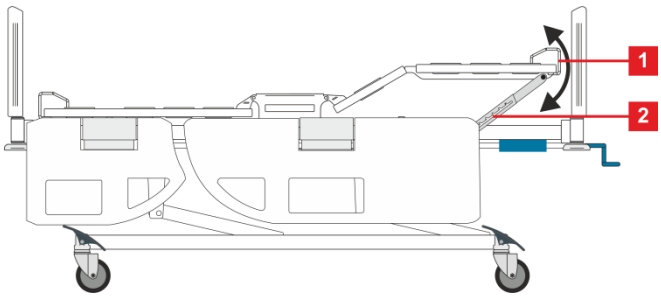

La sección de los pies puede ajustarse de forma mecánica usando la pieza de ajuste.

1. Asidero de la sección para los pies / soporte del colchón
2. Pieza de ajuste mecánica

Fig. 19 Ajuste de la sección para los pies

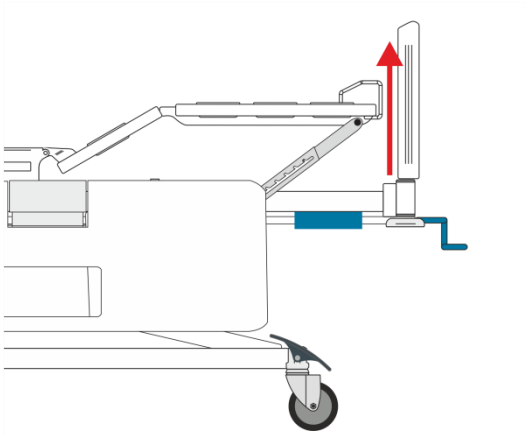

Subir la sección para los pies como se indica a continuación:

- Agarrar el asidero de la sección para los pies **1**.
- Tirar del asidero hacia arriba hasta obtener la posición deseada.
- Asegurarse de que ambos ganchos están bloqueados en su sitio.

Fig. 20 Subir la sección para los pies

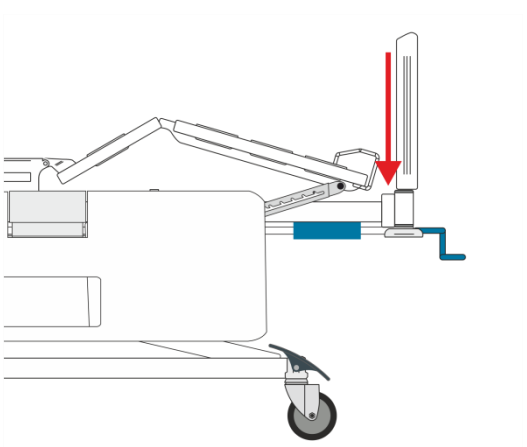

Bajar la sección para los pies como se indica a continuación:

- Agarrar el asidero de la sección para los pies **1**.
- Tirar de la sección para los pies hasta su posición más alta y después bajar la sección a su posición más baja.

Fig. 21 Bajar la sección para los pies

10.3.5 Posición de Trendelenburg/Trendelenburg invertida

ADVERTENCIA

Existe el riesgo de dañar el mecanismo de las palancas debido a un uso incorrecto.

- Asegurarse siempre de que el piecero está bloqueado antes de ajustar la posición.
- La colocación de los pacientes más pesados (100 kg y más) debe realizarse entre dos personas.

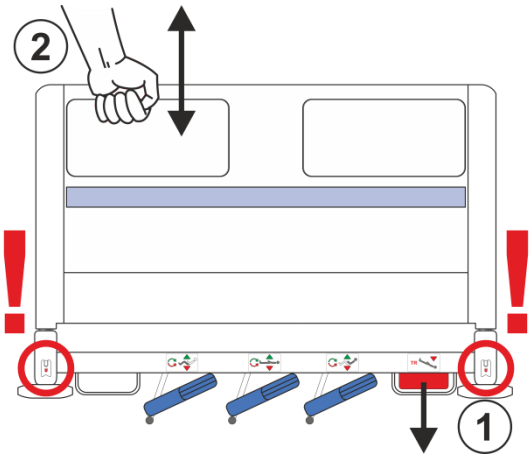

Fig. 22 Cambiar la cama a la posición de Trendelenburg/Trendelenburg invertida

La palanca roja situada a la derecha del piecero se ha diseñado para colocar la cama en la posición de Trendelenburg o Trendelenburg invertida.

NOTA: *Si no es posible colocar la cama en la posición de TR/ATR, empujar ligeramente el piecero hacia abajo y tirar al mismo tiempo de la palanca roja. De esta forma, se liberará el mecanismo de bloqueo y se podrá colocar la cama en la posición de TR/ATR.*

Ajustar la posición de Trendelenburg tal y como se indica a continuación:

- Asegurarse de que el cabecero y el piecero están bloqueados.
- Colocar la cama aproximadamente 20 cm por encima de la posición más baja.

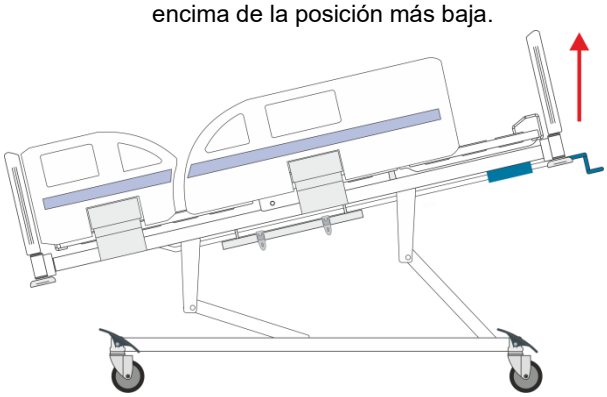

Fig. 23 Posición de Trendelenburg

- Tirar de la palanca roja hacia fuera mientras se sujeta la parte superior del extremo de la cama y se tira del mismo hacia arriba hasta alcanzar la posición de Trendelenburg.
- Soltar la palanca roja al alcanzar el ángulo de inclinación deseado. Con un pequeño cambio en la inclinación, se alcanza la posición de bloqueo.
- Asegurarse de que la plataforma del colchón está bloqueada tirando del extremo de la cama hacia arriba y hacia abajo.

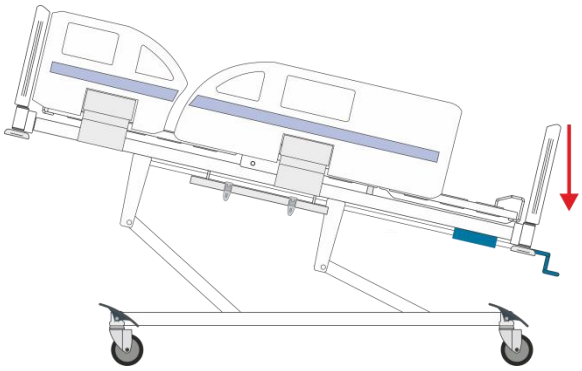

Fig. 24 Posición de Trendelenburg invertida

Ajustar la posición de Trendelenburg invertida tal y como se indica a continuación:

- Asegurarse de que el cabecero y el piecero están bloqueados.
- Colocar la cama aproximadamente 20 cm por encima de la posición más baja.
- Tirar de la palanca roja hacia fuera mientras se sujeta la parte superior del extremo de la cama y se empuja el mismo hacia abajo hasta alcanzar la posición de Trendelenburg invertida.
- Soltar la palanca roja al alcanzar el ángulo de inclinación deseado. Con un pequeño cambio en la inclinación, se alcanza la posición de bloqueo.
- Asegurarse de que la plataforma del colchón está bloqueada tirando del extremo de la cama hacia arriba y hacia abajo.

10.4 Bajada rápida del respaldo en situaciones críticas (RCP)

ADVERTENCIA

Existe el riesgo de que se produzcan lesiones al bajar el respaldo demasiado rápido.

- ➲ Asegurarse de que las barandillas continuas abatibles se encuentran en su posición más baja.
- ➲ Asegurarse de que las barandillas de plástico divididas se encuentran en su posición más alta.
- ➲ Asegurarse de que ninguna parte del cuerpo se encuentra entre las barandillas y el respaldo.

La cama permite bajar el respaldo de forma mecánica y rápida al girar rápidamente la palanca derecha en la dirección opuesta a la de las agujas del reloj. Es posible alcanzar la posición de RCP con la manivela en menos de 10 segundos (desde un angulo de 30°).

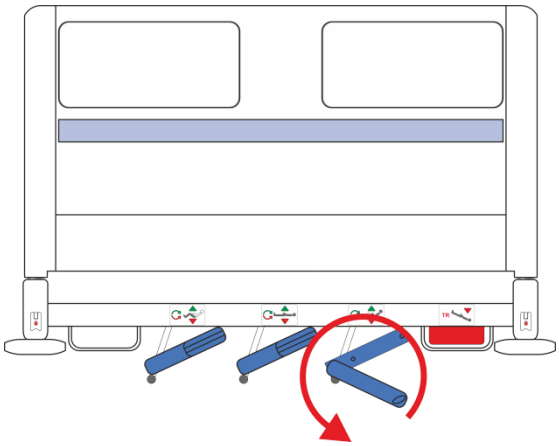

Fig. 25 Bajar rápidamente el respaldo

Bajar el respaldo de forma mecánica:

❖ Colocar la palanca derecha en posición de funcionamiento.

❖ Rotar la palanca en la dirección opuesta a la de las agujas del reloj para bajar el respaldo a la posición horizontal.

11 Manipulación de las barandillas

ADVERTENCIA

Riesgo de lesiones por opresión.

- Asegurarse de que no haya ningún objeto ni partes del cuerpo entre las barandillas y la plataforma del colchón al subir o bajar las barandillas.
- Asegurarse de que no haya ninguna parte del cuerpo ni ningún objeto bajo la barandilla al plegarla.
- Se debe prestar especial atención y cuidado al bloquear las barandillas en su posición elevada. El personal sanitario deberá asegurarse de que las barandillas están bloqueadas en su posición más elevada al presionarlas contra el piecero y el cabecero de la cama. Si las barandillas no están correctamente bloqueadas, existe la posibilidad de que se plieguen espontáneamente y lesionen al paciente, al personal sanitario o a otras personas.

ADVERTENCIA

Existe el riesgo de que se produzcan lesiones en caso de que el paciente caiga de la cama.

- Asegurarse de que las barandillas estén bien sujetas mientras estén desplegadas. Presionar las barandillas desde el interior para comprobar su estabilidad.
- El personal del hospital tiene la responsabilidad de garantizar que las barandillas estén levantadas cuando la cama esté ocupada.

Las barandillas son componentes de la cama y no se pueden desmontar. El personal del hospital es el responsable de que las barandillas estén bloqueadas en su posición más elevada cuando el paciente se encuentre en la cama.

Tipos de barandillas:

- Sin barandillas
- Barandillas continuas abatibles controladas desde la parte inferior
- Barandillas de plástico divididas

11.1 Barandillas continuas abatibles controladas desde la parte inferior

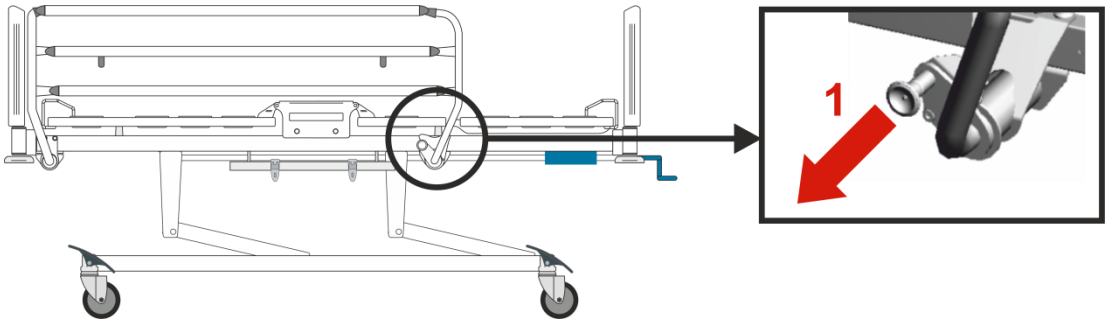

Fig. 26 Manipulación de las barandillas: barandillas continuas abatibles controladas desde la parte inferior

Bajar la barandilla como se indica a continuación:

- Tirar de la palanca **1** hacia afuera.
- Empujar la barandilla hacia el piecero de la cama.
- Para subir la barandilla, tirar de ella hacia arriba. Las barandillas se fijarán en su sitio y se bloquearán automáticamente (se escuchará un "clic").

11.2 Barandillas de plástico divididas

Bajar la barandilla como se indica a continuación:

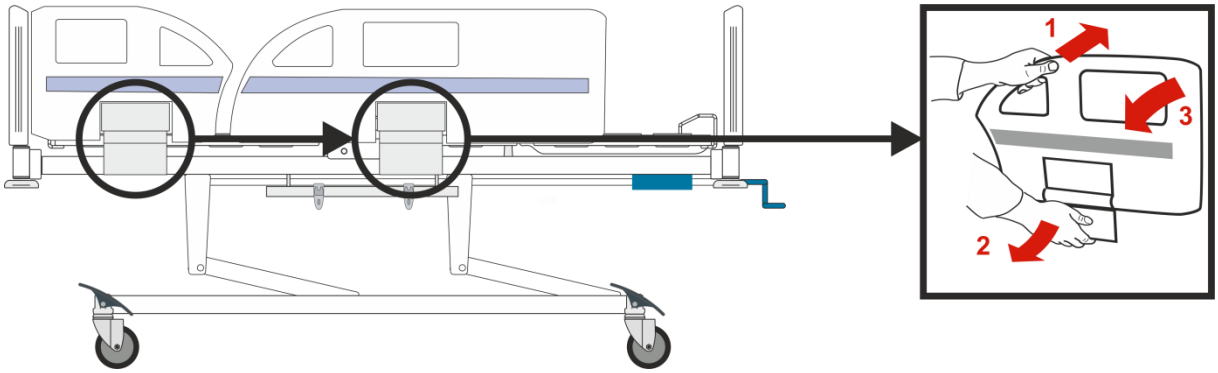

Fig. 27 Manipulación de las barandillas: barandillas de plástico divididas

- Agarrar el asidero superior de la barandilla y empujar hacia la plataforma del colchón **1**.
- Abrir el mecanismo de bloqueo **2** para desbloquear.
- Plegar la barandilla hacia abajo **3**.

NOTA *En determinados casos (por ejemplo, si no hay peso en las barandillas), es posible desbloquear las barandillas de plástico divididas con tan solo abrir el mecanismo de bloqueo **2**. Este hecho no es indicativo de un mal funcionamiento del mecanismo. El fabricante recomienda utilizar siempre el procedimiento anteriormente descrito.*

Subir la barandilla como se indica a continuación:

- Sujetar la barandilla por la parte superior del asidero.
- Tirar de la barandilla hacia arriba hasta que se bloquee.
- Un sonido de "clic" indicará que la barandilla está correctamente bloqueada.
- Asegurarse de que la barandilla está correctamente fijada.

12 Manipulación: control de las ruedas y transporte de la cama

ADVERTENCIA

El transporte incorrecto o los movimientos involuntarios pueden causar daños materiales.

- Asegurarse de que las ruedas están bloqueadas antes de proceder al montaje, desmontaje y mantenimiento.
- Asegurarse de que las ruedas están bloqueadas cuando la cama esté ocupada o no se esté moviendo.
- Solo los enfermeros o el personal debidamente formado debe transportar la cama.
- Asegurarse de que todas las ruedas están frenadas cuando la cama no se esté moviendo.

ADVERTENCIA

Existe el riesgo de dañar la cama durante el transporte.

- Colocar siempre las dos palancas en la posición de transporte antes de mover la cama. De lo contrario, existe el riesgo de dañar las palancas y, por consiguiente, las funciones de posicionamiento de la cama.

Tipos de ruedas:

- Ruedas con sistema de frenado individual
- Ruedas con sistema de frenado axial único en el piecero de la cama, 2 frenos con sistema de frenado individual en el cabecero

Transporte de la cama:

- Subir las barandillas.
- Transportar la cama con la ayuda de los asideros situados en los extremos de la misma.

12.1 Ruedas con sistema de frenado individual

Las ruedas no están frenadas

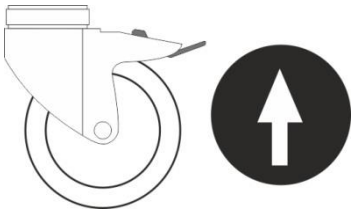

Las ruedas están frenadas

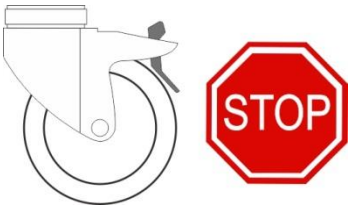

Fig. 28 Rueda con sistema de frenado individual

12.2 Ruedas con sistema de frenado central

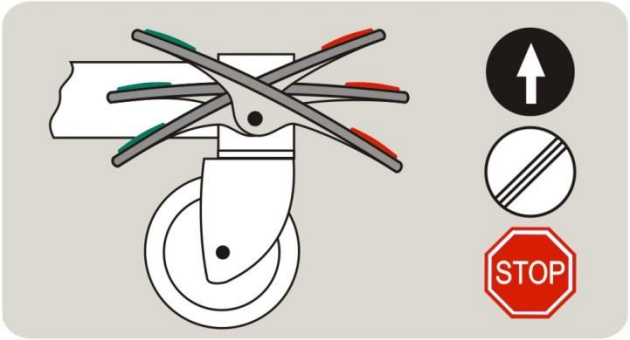

Fig. 29 Rueda con sistema de frenado central

La cama está equipada con un sistema de frenado central. Las palancas de frenado están situadas a ambos lados de la cama. El sistema de frenado central se ha diseñado para facilitar el control de las ruedas.

Control de las ruedas:

1. **Movimiento hacia adelante:** la rueda delantera izquierda está bloqueada. La cama se mueve hacia adelante en sentido recto.
2. **Movimiento sin restricciones:** todas las ruedas están desbloqueadas.
3. **Ruedas frenadas:** todas las ruedas están bloqueadas.

12.3 Ruedas con sistema de frenado centralizado con ruedas con sistema de frenado individual

ATENCIÓN

Riesgo de lesión debido a uso incorrecto del freno.

➲ Cada rueda debe estar frenada estando el paciente presente, cuando la cama esté sin atender y en el momento de su instalación.

En el caso de aquellas camas con sistema de frenado central y ruedas con frenado individual, hay que comprobar en cada rueda si éstas están frenadas cuando no debería moverse.

13 Accesorios

ADVERTENCIA

Riesgo de que se produzcan lesiones si se usan accesorios incompatibles.

➲ Solo se deben utilizar los accesorios originales del fabricante.

➲ El fabricante no asume ninguna responsabilidad por el uso de accesorios que no haya aprobado.

NOTA: *Todos los accesorios cumplen el estándar CEI 60601-2-52.*

Los siguientes accesorios son adecuados para la cama Praktika 2:

- Barra de accesorios
- Incorporador
- Portasueros
- Protector®
- Extender

13.1 Colchón

La cama Praktika 2 está diseñada para colchones de las siguientes dimensiones como máximo:

200 x 90 cm	Cama Praktika 2 con barandillas continuas abatibles
200 x 90 cm	Cama Praktika 2 con barandillas continuas abatibles y Extender
200 x 90 cm	Cama Praktika 2 con barandillas de plástico divididas

13.2 Casquillos para accesorios

Los casquillos para accesorios se encuentran en las cuatro esquinas de la cama.
+ 4 sockets o casquillos fijos a la estructura para posicionar los portasueros en las 4 esquinas de la cama

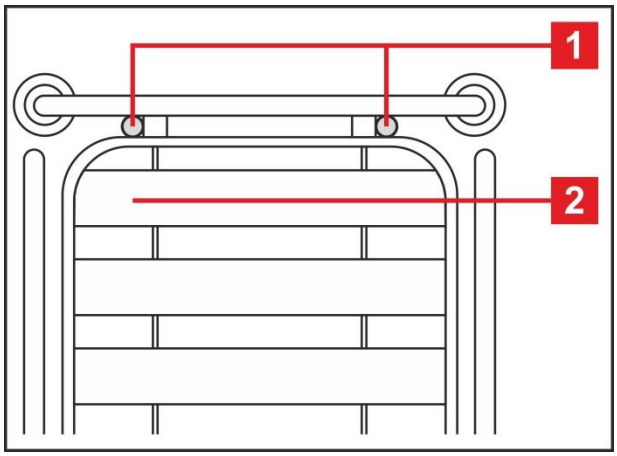

Fig. 30 Casquillos para accesorios

En los casquillos, se pueden colocar los accesorios descritos a continuación:

- Incorporador
- Portasueros

1. Casquillos para colocar accesorios
2. Respaldo

13.3 Barra de accesorios

ADVERTENCIA

Riesgo de que se produzcan daños para el personal, los pacientes o la cama debido a una colocación incorrecta de los accesorios.

➲ Asegurarse de que los accesorios colocados en la barra de accesorios no colisionan con la cama ni con el paciente.

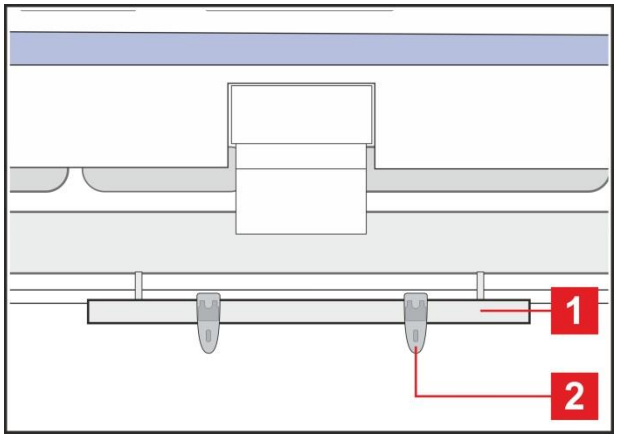

Fig. 31 Barra de accesorios

La barra de accesorios **1** está situada a ambos lados de la cama, en la zona central. Cara barra cuenta con dos ganchos **2**, que están diseñados para sujetar diferentes tipos de accesorios.

Capacidad de carga:

- La carga máxima por gancho es de 5 kg.
- La carga máxima por barra es de 10 kg.

Accesorios adecuados para la barra de accesorios:

- Soporte para bolsas de orina
- Soporte para botellas de orina
- Soporte para cánulas
- Soporte para botellas de radón

13.4 Incorporador

ADVERTENCIA

Riesgo de que se produzcan daños para el paciente o la cama debido a un uso incorrecto.

- No exceder nunca la carga máxima del incorporador (75 kg).
- No utilizar nunca el incorporador para realizar ejercicios de rehabilitación.
- Asegurarse de que el incorporador no sobresale de la cama para evitar que esta vuelque.
- Cambiar el mango de plástico cada 4 años.
- El incorporador no se ha diseñado para colgar ningún tipo de accesorio, controlador, etc., a excepción del soporte triangular.

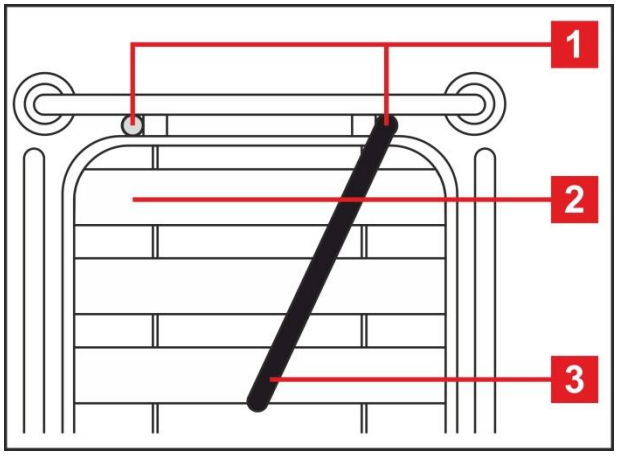

Fig. 32 Incorporador (vista desde arriba)

1. Casquillos para colocar el incorporador
2. Respaldo
3. Incorporador en posición de uso (vista desde arriba)
4. Incorporador en posición de uso (vista lateral)
5. Mango de agarre

Instalación del incorporador:

❖ Insertar el incorporador **3**/**4** en uno de los casquillos **1** de las esquinas del cabecero.

❖ Asegurarse de que el gancho de seguridad permanece bloqueado en su lugar.

❖ Colgar el mango de plástico **5** en el incorporador.

Colocación:

- En el casquillo para el incorporador, situado en el cabecero de la cama.

Capacidad de carga:

- La capacidad de carga máxima del incorporador es de 75 kg.

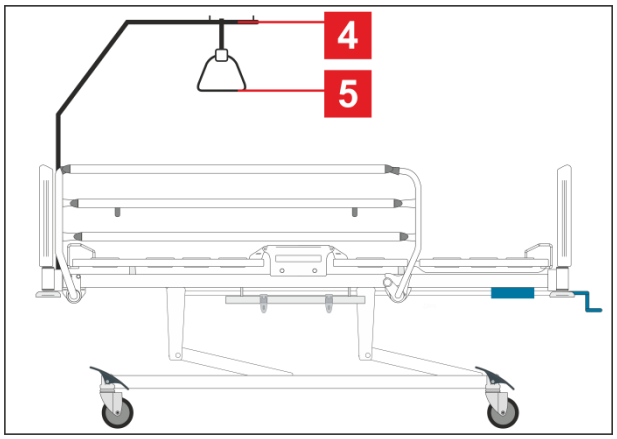

Fig. 33 Incorporador (vista lateral)

Posiciones del incorporador:

- Encima del respaldo **4** (posición de uso).
- Paralelo al cabecero (cuando no se utiliza).

NOTA *El incorporador no está incluido y debe solicitarse por separado.*

NOTA *La fecha de fabricación se indica en el mango de plástico. Cambiar el mango cada 4 años.*

13.5 Portasueros

ADVERTENCIA

Existe el riesgo de que se produzcan lesiones o colisiones si se colocan accesorios distintos a los descritos en el manual de usuario.

- Usar los portasueros exclusivamente para los accesorios indicados en el presente manual de usuario.
- No usar portasueros para colgar bombas de infusión, sistemas dosificadores, etc., ya que podrían chocar con las partes móviles de la cama.
- Si no se cumplen estas instrucciones, pueden producirse colisiones de los accesorios con las piezas móviles de la cama o lesiones para el paciente.

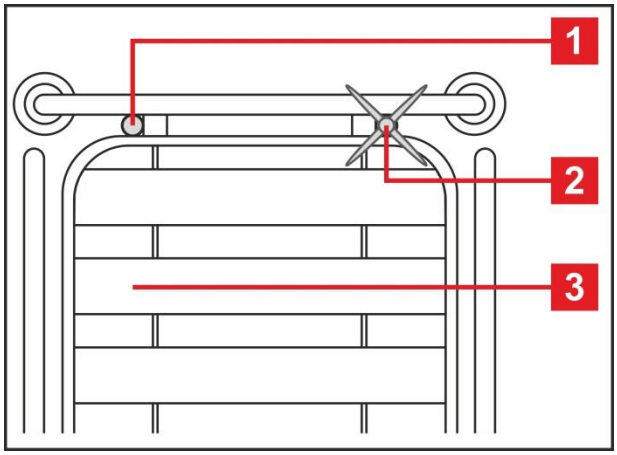

Fig. 34 Portasueros (vista desde arriba)

1. Casquillos para colocar portasueros
2. Portasueros colocado (vista desde arriba)
3. Respaldo
4. Portasueros colocado (vista lateral)

Instalación:

❖ Insertar el portasueros en uno de los casquillos **1** de las esquinas del cabecero.

❖ Asegurarse de que el gancho de seguridad permanece bloqueado en su lugar.

Colocación del portasueros:

■ En el casquillo para portasueros, situado en el cabecero de la cama.

Uso:

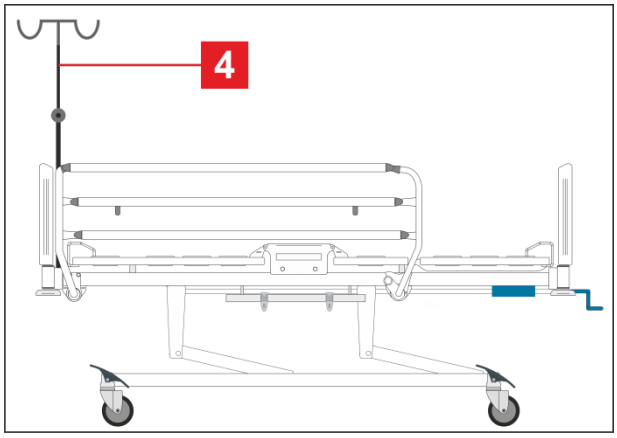

Fig. 35 Portasueros (vista lateral)

■ Usar el portasueros solo para colgar bolsas de suero o cestos de soluciones intravenosas.

Capacidad de carga:

■ Capacidad de carga máxima por gancho: 2 kg.

■ Capacidad de carga máxima del portasueros: 20 kg.

NOTA *Es necesario comprobar que no se excede la capacidad máxima del portasueros ni de ningún gancho.*

13.7 Protector®

Protector es una extension de barandal que permite una cobertura longitudinal de la superficie de paciente mayor al 90%.

ADVERTENCIA

Existe el riesgo de que se produzcan lesiones en caso de que el paciente caiga de la cama.

- Comprobar que el Protector® está sujeto de forma segura al casquillo.
- Para verificar la estabilidad, tirar del Protector® hacia arriba sin tocar el botón de liberación.
- Comprobar siempre que la barandilla esté correctamente bloqueada.

ADVERTENCIA

Existe el riesgo de dañar la cama o al paciente.

- No instalar el extremo de la cama en el casquillo para el Protector® (**3**).
- No instalar el incorporador en el casquillo para el Protector® (**3**).

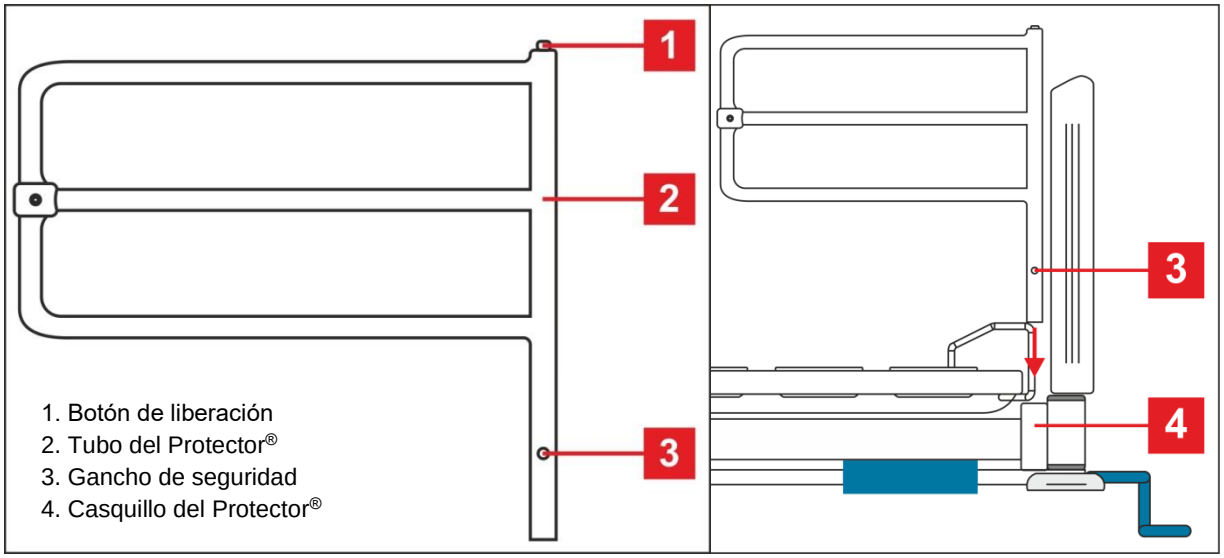

Fig. 36 Protector®: descripción e instalación

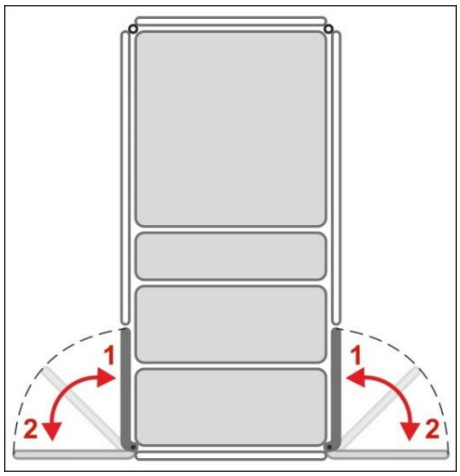

Fig. 37 Posiciones del Protector®

1. Posición cerrada
2. Posición abierta

Instalar el Protector® en posición cerrada tal y como se indica a continuación:

- Insertar el tubo del Protector® **2** en el casquillo **4** junto al piecero de la cama, de forma que el Protector® quede orientado hacia la barandilla.
- El gancho de seguridad **3** debe bloquearse en su lugar **4**.

Instalar el Protector® en posición abierta tal y como se indica a continuación:

- Insertar el tubo del Protector®**2** en el casquillo **4** junto al piecero de la cama, de forma que el Protector® quede orientado hacia el exterior de la misma.

Desinstalar el Protector® tal y como se indica a continuación:

- Mantener pulsado el botón de liberación **1**.
- Tirar del Protector® hacia arriba.

13.8 Extender para las barandillas continuas abatibles

ADVERTENCIA

Existe el riesgo de que se produzcan lesiones o colisiones debido a un uso incorrecto.

- El Extender solo puede usarse con barandillas continuas abatibles. El fabricante no asumirá ninguna responsabilidad por el uso del Extender con otros tipos de barandillas.
- Si se instala el Extender, habrá que considerar el movimiento de la cama.
- Queda bajo responsabilidad del personal del hospital cualquier uso del Extender distinto al descrito en el manual de usuario. El fabricante no asumirá ninguna responsabilidad por los usos incorrectos.

El Extender se adapta a las barandillas. Se recomienda el uso del Extender al colocar en la cama un colchón con más grosor que el recomendado por el fabricante. El Extender incrementa la altura de las barandillas, así como la seguridad del paciente mientras está durmiendo. El Extender está diseñado únicamente para las barandillas continuas abatibles.

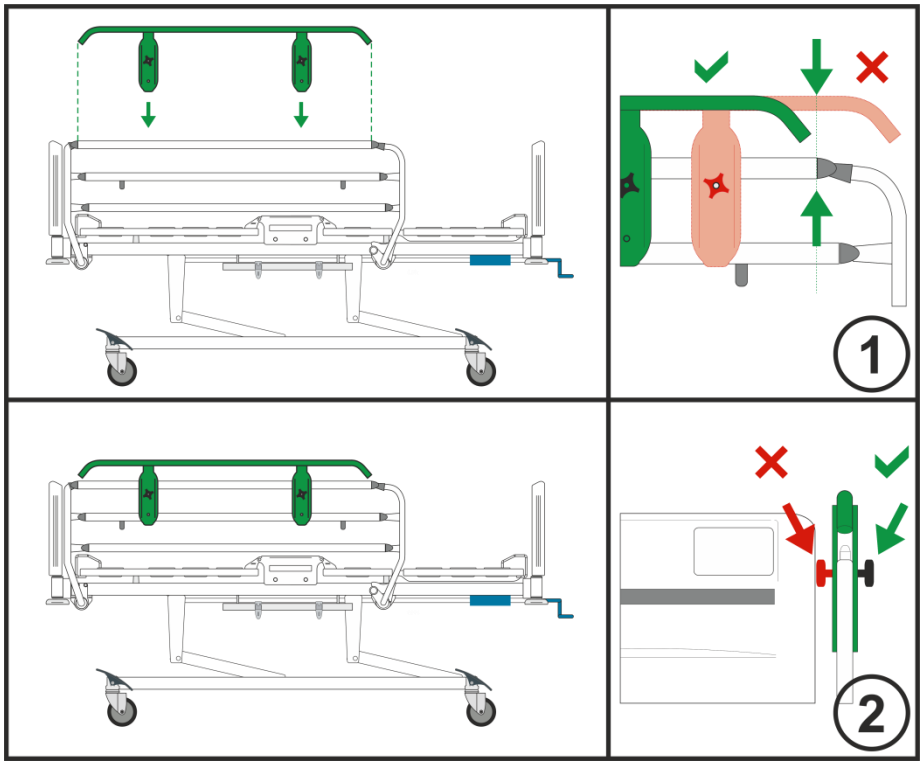

Fig. 38 Instalación del Extender

Instalación del Extender:

- Colocar el Extender® (sin los tornillos de sujeción) en el extremo superior de la barandilla (Fig. 38 – **1**)
- Las barandillas deben estar desplegadas en su posición más elevada. El orificio cuadrado del Extender se orienta hacia la plataforma del colchón.
- Colocar los tornillos desde el interior de la cama en los orificios cuadrados del Extender.
- Asegurar los tornillos con las tuercas de roseta de plástico y apretarlas (Fig. 38 – **2**c). Las tuercas deben estar orientadas hacia el exterior de la cama.
- Comprobar que el Extender está bien sujeto presionando los laterales.

14 Limpieza y desinfección

ADVERTENCIA

Riesgo de que se produzcan lesiones al manipular la cama.

- Es necesario prestar especial atención al limpiar las partes móviles y los mecanismos de control de la cama para evitar que se active de forma accidental y se produzcan atrapamientos u opresiones.
- La limpieza la llevará a cabo una persona cualificada para el manejo de la cama.

ADVERTENCIA

Riesgo de que se produzcan daños para la cama debido al uso de detergentes o procesos de limpieza inadecuados.

- La cama no está diseñada para el lavado a máquina.
- El diseño de la cama tampoco contempla su limpieza mediante rociado, aspersión, presión ni vapor.
- La selección de los detergentes de limpieza y los desinfectantes, así como su correcta concentración, es responsabilidad de la persona encargada de limpiar y desinfectar la cama de acuerdo con las instrucciones incluidas en el presente manual.
- No utilizar germicidas ni otros agentes radiantes para desinfectar la cama si actúan directamente sobre la misma.
- Seguir las presentes instrucciones y respetar las dosis recomendadas por el fabricante de los detergentes de limpieza.
- Si no se respetan los procesos recomendados, es posible que la cama sufra daños o que se deteriore.
- Compruebe si los productos de limpieza y desinfección que va a utilizar son compatibles con los materiales que componen el producto. Para más información, consulte la tabla siguiente.

COMPONENTES DE LA CAMA QUE PUEDEN LIMPIARSE **No limpie los elementos que no se mencionan en esta columna.**	MATERIALES (SUPERFICIES DE LOS COMPONENTES DE LA CAMA MENCIONADOS) **Cualquier usuario cualificado será responsable de comprobar si los productos de limpieza y desinfección que se van a utilizar son compatibles con los materiales mencionados.**
Cabecero y pie de cama	Polipropileno (PP)
Barandillas del cabecero y barandillas del pie de cama	Polipropileno (PP)
Elementos decorativos (cabecero, pie de cama, barandillas del cabecero, barandillas del pie de cama)	Acrilonitrilo butadieno estireno (ABS)
Barandillas plegables (barandillas 3/4)	Acero lacado (Fe) + poliamida (PA)
Cubiertas de la plataforma de apoyo del colchón (respaldo)	Acrilonitrilo butadieno estireno (ABS) + acero lacado (Fe)
Cubiertas de la plataforma de apoyo del colchón (reposapiernas, reposapiés)	Acrilonitrilo butadieno estireno (ABS) + acero lacado (Fe)

Asiento	Acero lacado (Fe)
Ruedecillas	Acero con revestimiento de ZnCr (Fe)
Palanca de control de las ruedecillas	Poliamida (PA)
Somier de la plataforma de apoyo del colchón	Acero lacado (Fe)
Chasis inferior	Acero lacado (Fe)
Funda de las esquinas del chasis inferior	Acrilonitrilo butadieno estireno (ABS)
Parachoques de las esquinas	Polipropileno (PP)
Palanca de inclinación (Trendelenburg, Antitrendelenburg)	Poliamida (PA)
Etiquetas	Papel siliconado con laminación o con resina
Raíl de accesorios	Acero lacado (Fe) + polietileno (PE)
Palancas de control	Acrilonitrilo butadieno estireno (ABS)

14.1 Instrucciones de seguridad para la limpieza y desinfección de la cama

Preparación para la limpieza:

- Llevar la cama al lugar en el que se vaya a realizar la limpieza y activar los frenos.
- Colocar el respaldo y la sección para las piernas de forma que sea posible acceder a su parte posterior para limpiarla.

Instrucciones de limpieza:

- Utilizar únicamente detergentes diseñados para la limpieza de aparatos médicos.
- Diluir los detergentes de acuerdo con las instrucciones de los fabricantes.
- No utilizar nunca ácidos ni bases fuertes. El intervalo de pH óptimo es de 6 a 8.
- No utilizar polvos abrasivos, lana de acero ni otros productos o detergentes que puedan dañar la superficie de la cama.
- No emplear detergentes con disolventes que puedan afectar a la estructura y consistencia de las piezas de plástico (benceno, tolueno, acetona, etc.).

Proceso de limpieza:

- Limpiar la cama con un paño humedecido y bien escurrido.
- Aplicar el detergente sobre la cama o el paño.
- Limpiar y desinfectar la cama de acuerdo con el protocolo correspondiente. El protocolo de limpieza y desinfección varía en función del grado de contaminación de la cama y del modo de limpieza (diaria, antes de cambiar de paciente o completa).
- Permitir que la cama se seque completamente después de limpiarla o desinfectarla.
- Cuando la cama esté seca, se debe colocar de nuevo el colchón en la plataforma.
- Es necesario verificar también el funcionamiento de la cama tras el secado.

14.2 Instrucciones generales de limpieza y desinfección

14.2.1 Limpieza diaria

Se recomienda limpiar todas las partes de la cama que entran en contacto con el paciente o el personal a menudo (por ejemplo, las barandillas, el piecero, el cabecero, el incorporador, etc.), los asideros, los elementos de control y las barras de accesorios.

14.2.2 Limpieza antes del cambio de pacientes

Se recomienda limpiar y desinfectar por completo todas las partes de la cama que entran en contacto con el paciente y el personal (consultar la sección Limpieza diaria), la plataforma del colchón y el colchón.

14.2.3 Limpieza completa y limpieza antes del primer uso

Se recomienda limpiar la cama por completo antes del primer uso y, como mínimo, una vez cada 4-8 semanas.

14.2.4 Limpieza de líquidos derramados

Los líquidos que se derramen sobre la cama deben limpiarse lo antes posible. Algunos líquidos empleados en el ámbito sanitario podrían causar manchas permanentes.

14.2.5 Colchón de espuma dañado

Colchones deben ser inspeccionados periódicamente por las grietas, agujeros o grietas que puedan afectar la integridad y revestimiento resistente al agua y la resistencia a las infecciones. En cuanto a la magnitud de los daños a la piel, en contacto con el departamento de servicio al cliente del fabricante.

14.3 Elección de detergentes y desinfectantes

PRECAUCIÓN

Riesgo de que se produzcan daños para la cama debido al uso de detergentes inadecuados.

➲ Consultar siempre el tipo de detergente y su grado de disolución con el fabricante del mismo conforme a la siguiente tabla de materiales.

Parte de la cama Praktika 2	Material (*)	Limp. y desinf. diaria	Limp. y desinf. al cambiar de paciente	Limp. y desinf. completa
Barandillas (adhesivos)				
de plástico divididas	PP, S, (ABS)	☑	☑	☑
continuas abatibles	S, ABS (ABS)	☑	☑	☑
Plataforma del colchón				
Plástico	ABS	☒	☑	☑
Acero	S	☒	☑	☑
Mango de la palanca de ajuste de posición	ABS	☑	☑	☑
Mecanismos de las barandillas	S, ABS	☑	☑	☑
Extremos de la cama (adhesivos)	PP, S, (ABS)	☑	☑	☑
Protectores de esquinas	EP, ABS	☒	☑	☑
Bastidor	S	☒	☒	☑
Ruedas	ABS, S, PU	☒	☒	☑

Material (*)	Abreviatura
Acrilonitrilo butadieno estireno	ABS
Etileno propileno	EP
Polipropileno	PP
Poliuretano	PU
Hierro (recubierto de pintura en polvo)	S

15 Mantenimiento

ADVERTENCIA
Riesgo de lesión al manipular la cama.
► Asegúrese de que las ruedecillas estén bloqueadas antes de la instalación, puesta en servicio, mantenimiento y desinstalación.

ADVERTENCIA
Riesgo de lesión debido a cama defectuosa.
► Repare la cama defectuosa inmediatamente.
► Si el defecto no puede repararse, no use la cama.

PRECAUCIÓN
Daños materiales debidos al mantenimiento incorrecto.
► Asegúrese de que el servicio de atención al cliente o personal autorizado certificado por el fabricante lleva a cabo el mantenimiento.
► Si el defecto no puede repararse, no use la cama.

LINET® recomienda colocar la placa de mantenimiento en la cama.

15.1 Mantenimiento periódico

► Compruebe periódicamente el desgaste de las partes móviles.
► Realice una comprobación visual periódica del producto (junto con el resguardo de entrega).
► Pida al departamento de servicio técnico del fabricante las piezas de repuesto originales que falten.
► Pida al departamento de servicio técnico del fabricante que sustituya las piezas dañadas del producto por las piezas de repuesto originales.
► Compruebe periódicamente que todos los accesorios funcionan correctamente.
► Sustituya de inmediato los accesorios dañados.

15.2 Piezas de repuesto

La etiqueta de serie se encuentra en el somier de la plataforma de apoyo del colchón. La etiqueta de serie contiene información para realizar reclamaciones y solicitar piezas de repuesto.

Información sobre piezas de repuesto disponible en:
- Servicio de atención al cliente del fabricante.
- Departamento de ventas.

15.3 Comprobaciones técnicas de seguridad

ADVERTENCIA
Riesgo de lesión debido a comprobaciones técnicas de seguridad incorrectas.
► Asegúrese de que el servicio de atención al cliente o personal autorizado certificado por el fabricante realiza las comprobaciones técnicas de seguridad.
► Asegúrese de que las comprobaciones técnicas de seguridad se registran en el registro de mantenimiento y del servicio técnico.

Las comprobaciones técnicas de seguridad de la cama médica deben realizarse al menos una vez al año.

El procedimiento para la realización de las comprobaciones técnicas de seguridad viene estipulado en la norma EN 62353:2014.

NOTA Si lo solicita, el fabricante le proporcionará documentación de servicio técnico (diagramas de circuito, listados de partes de componentes, descripciones, instrucciones de calibración, etc.) para la reparación de equipamiento médico que el fabricante haya designado como reparable por parte del personal del servicio técnico.

16 Solución de problemas

Error/fallo	Causa	Solución
Las funciones de ajuste de la plataforma del colchón no funcionan.	Hay un objeto debajo de la plataforma del colchón.	Retirar el objeto.
	Mecanismo defectuoso.	Informar al departamento de mantenimiento.
El respaldo o la sección para las piernas no se pueden bajar de la posición más alta.	Hay un objeto debajo del respaldo o en el mecanismo de elevación.	Retirar el objeto.
No es posible ajustar las barandillas.	El cierre de la barandilla está sucio.	Limpiar el mecanismo de bloqueo.
	El cierre de la barandilla está defectuoso.	Informar al departamento de mantenimiento.
Frenos defectuosos.	Frenos bloqueados debido a la suciedad.	Limpiar el sistema de frenos.
	Mecanismo de frenado defectuoso.	Informar al departamento de mantenimiento.
No es posible insertar el cabecero o el piecero.	El cabecero o el piecero están en posición incorrecta.	Colocar el cabecero o el piecero en la posición correcta.
El mecanismo hace ruido al colocar el respaldo o la sección para las piernas o la plataforma del colchón.	El mecanismo está sucio.	Informar al departamento de mantenimiento.
No es posible ajustar la posición de TR/ATR.	El mecanismo de bloqueo de la posición de TR/ATR está defectuoso.	Informar al departamento de mantenimiento.

17 Garantía

LINET® solo se hará responsable de la seguridad y fiabilidad de aquellos productos para los que se hayan realizado periódicamente las tareas de mantenimiento adecuadas y que se hayan utilizado conforme a las recomendaciones de seguridad.

En caso de que se detecte un defecto grave que no pueda ser reparado durante el mantenimiento:

- Dejar de utilizar la cama.

El producto tiene una garantía de 24 meses a partir de la fecha de compra. Esta garantía cubre todos los fallos y errores relacionados con los materiales y la fabricación. Los fallos y errores causados por un uso incorrecto o por causas externas no están cubiertos por la garantía. Toda reclamación razonable será atendida sin coste alguno

durante el periodo de garantía. Para todos los servicios de garantía, será necesario presentar el justificante de compra fechado. Se aplican nuestros términos y condiciones estándar.

18 Eliminación

18.1 Protección del medio ambiente

La empresa LINET® es consciente de la importancia de la protección del medio ambiente para futuras generaciones. La empresa aplica, en su totalidad, un sistema de gestión del medio ambiente, que se ajusta a los estándares acordados internacionalmente ISO 14001. El cumplimiento de esta norma se prueba anualmente mediante auditoría externa que lleva a cabo una empresa autorizada.

El material empleado en este producto no es peligroso para el medio ambiente. Los productos LINET® cumplen los requisitos válidos de la legislación nacional y europea en las áreas de RoHS y REACH, por lo que no contienen sustancias prohibidas en cantidades excesivas.
Ninguna de las partes de madera está fabricada con madera de origen tropical (como caoba, palisandro, ébano, teca, etc.) ni con madera procedente de la región del Amazonas ni de otros bosques tropicales similares. El ruido del producto (nivel de presión del sonido) cumple los requisitos de la normativa sobre protección de la salud pública frente a efectos adversos del ruido y la vibración en espacios interiores protegidos de edificios (de conformidad con la norma IEC 60601-2-52). Los materiales de embalaje que se emplean cumplen los requisitos de la Ley de embalaje (Zákon o obalech).
Para la eliminación de los materiales de embalaje tras instalar los productos, contacte con su representante de ventas o con el servicio de atención al cliente del fabricante sobre la posibilidad de recogida gratuita del embalaje a través de una empresa autorizada (para más información, visite www.linet.cz).

18.2 Eliminación

18.2.1 En Europa

Para la eliminación de los equipos:

- ► Los equipos no deben desecharse como residuo doméstico.
- ► Elimine estos equipos en los puntos de recogida designados o en los puntos de recogida.

LINET® participa en un sistema colectivo con la empresa de recogida REMA System (consulte www.remasystem.cz/sberna-Mista/).
Al llevar los equipos eléctricos y electrónicos a un punto de recogida, está participando en el reciclaje y ahorro de recursos de materias primas, al tiempo que protege el medio ambiente de los efectos de la eliminación de residuos de modo no profesional.

18.2.2 Fuera de Europa

- ► Deseche el producto o sus componentes de acuerdo con las leyes y las normas locales.
- ► Contrate a una empresa de residuos autorizada para la eliminación.

19 Especificaciones técnicas

19.1 Especificaciones mecánicas

Dimensiones externas con barandillas de plástico divididas con barandillas continuas abatibles	 218 x 99,5 cm 218 x 99,5 cm
Altura de las barandillas barandillas de plástico divididas barandillas continuas abatibles (con Extender)	 37,9 cm 38,7 (+10 cm)
Longitud de las barandillas barandillas de plástico divididas (media + superior) barandillas continuas abatibles	 146,5 cm 146,3 cm
Medidas de la plataforma del colchón (colchón) Estándar	 200 cm x 90 cm
Altura máxima del colchón con barandillas de plástico divididas con barandillas continuas abatibles (con Extender)	 15,9 cm 16,7 (+10 cm)
Espacio bajo la cama Plataforma del colchón en la posición inferior:	 8,5 cm 15 cm (dado que la altura de la plataforma del colchón es de 49,5 cm)
Altura de la plataforma del colchón Ruedas de 125 mm Ruedas de 150 mm	 42-76 cm 44,5-78,5 cm
Ángulo máximo del respaldo	70°
Ángulo máximo de la sección para las piernas	34°
Ergoframe en el respaldo y la sección para las piernas	10 + 6 cm
Posición de Trendelenburg/Trendelenburg invertida	12°/12°
Peso de la cama (dependiendo del equipamiento)	125 kg
Carga máxima de seguridad (SWL) (incluyendo el colchón y los accesorios)	 200 kg
La carga máxima de seguridad es la suma de los siguientes pesos: paciente colchón + accesorios	SWL 200 kg 165 kg 20 + 15 kg
Carga máxima del incorporador	75 kg
CPR	CPR en máximo 10 segundos desde un ángulo de respaldo de 30°.
Condiciones del entorno ■ Temperatura ■ Humedad ■ Presión atmosférica	 +10 - +40 °C 30-75 % 795-1.060 hPa